UNITECH ENGINEERING

KUBE ISS



60 Rue François 1er, 75008, Paris, France
contact@unitech-engineering.fr
www.unitech-engineering.fr

La solution VoIP 100 % IP, prête pour l'avenir du secteur l'ascenseur

La fin programmée des réseaux mobiles 2G et 3G représente un tournant majeur pour le secteur de l'ascenseur.

Dans ce contexte, la migration vers des solutions tout IP devient une priorité absolue.

La solution ISS (Téléalarme, Passerelle, KUBE) a été développée pour répondre à cette évolution. Il s'agit d'une passerelle 4G de nouvelle génération, conçue pour garantir la continuité des appels d'urgence tout en s'intégrant parfaitement aux infrastructures existantes.

La solution **ISS** se distingue par :

- Une connectivité full IP via le réseau 4G, sans dépendance aux technologies obsolètes en **DTMF**.
- Une architecture ouverte et évolutive, capable d'intégrer facilement les téléalarmes analogiques les plus répandues sur le marché.
- Une qualité de communication supérieure, assurant des appels clairs, fiables et constants.
- La garantie d'une téléalarme toujours opérationnelle
- Une gestion intelligente de la téléalarme, avec la possibilité de supervision à distance et de remontée d'alertes, quel que soit le dysfonctionnement.
- Un déploiement simple et rapide grâce à une configuration Plug and Play, avec des témoins lumineux facilitant la détection du meilleur signal réseau pour un positionnement optimal de la passerelle.
- La possibilité de connecter les cartes électroniques d'ascenseurs.
- Une parfaite adaptabilité aux exigences réglementaires en matière de téléassistance.

Conçue dans le respect des normes européennes en matière de téléassistance, **ISS** n'est pas seulement une solution de remplacement : elle incarne une nouvelle génération de téléalarmes, conçue pour accompagner les ascensoristes dans leur modernisation et l'évolution de leur métier vers la connectivité tout en garantissant une expérience plus fiable, moderne et sécurisée.

Architecture ISS

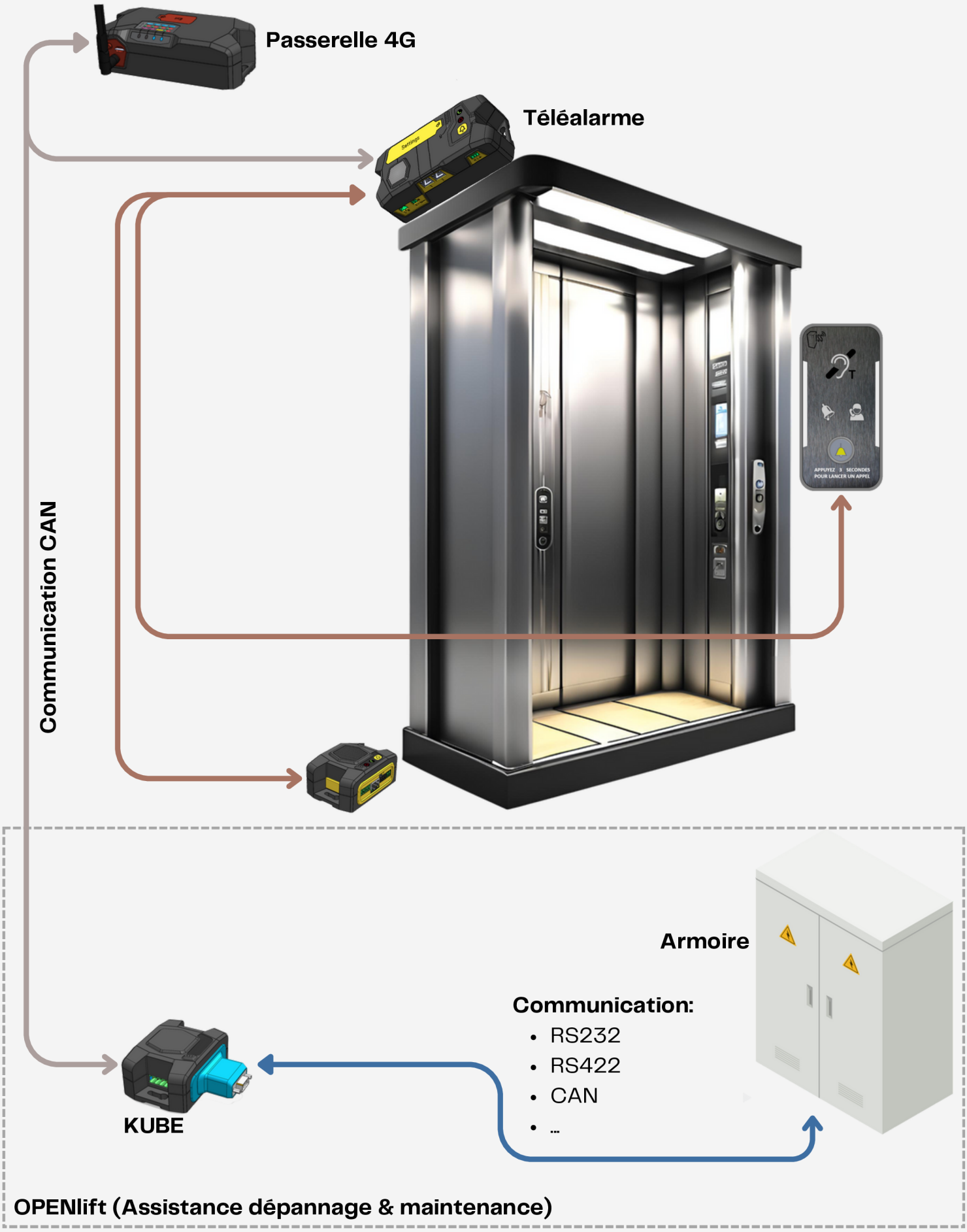

Le KUBE ISS

L'objectif du KUBE est de se connecter aux contrôleurs d'ascenseurs à afin de récupérer les données

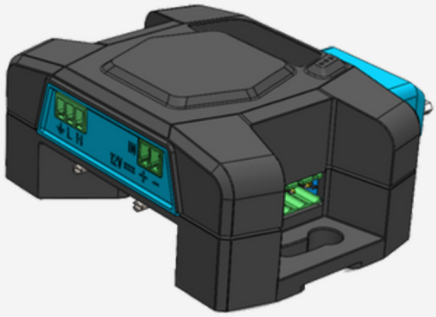

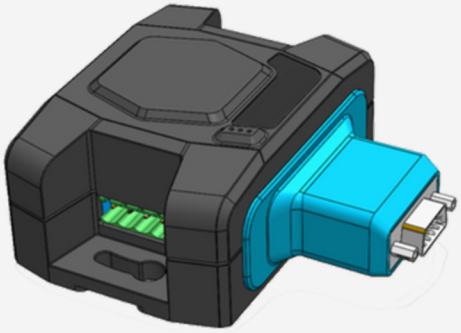

Boîtier et fixation	Boîtier robuste
	Le KUBE se branche directement sur la prise de diagnostic de la carte mère de l'ascenseur (connecteur DB9)
Alimentation	Alimentation en DC, entre 10 V et 20 V, prise dans l'armoire de télécommande
	Possibilité d'être alimenté en 12 V par un câble directement sur la passerelle
	Alimentation protégée (courts-circuits)
Branchement sur armoire électronique	Un seul bus numérique sur deux fils pour communiquer avec la passerelle ISS – même bus que celui de la téléalarme pour simplifier le branchement.
Carte non compatible avec le contrôle à distance	Il est possible d'ajouter l'option « Extension commande » au KUBE pour les constructeurs ne permettant pas de faire un reset via le port de diagnostic
Branchement sur armoire filaire	• L'Option « extension commande » permet de connecter les armoires de commande filaires. • Données prises directement sur les borniers des contacts secs de l'armoire. • Limité à quatre lectures d'informations* (ex. maillons de la chaîne de sécurité) et trois contacts secs** (ex. reset, appel palier extrême etc.)

Carte ayant une prise diagnostique mais avec laquelle il est impossible de faire un reset à distance	• Possibilité de combiner l'option d'extension filaire avec la connexion par prise de diagnostic (ex. pour les constructeurs ne permettant pas de faire un reset via le port de diagnostic) • Les informations lues peuvent être des tensions alternatives de 20 V à 230 V RMS • Les contacts secs peuvent fermer/ouvrir des signaux jusqu'à 24 V – 5 A
Innovations	Solution universelle – Le KUBE reconnaît automatiquement tous les protocoles de communication série des constructeurs : RS232, RS485, RS422, CAN, …
	Adaptation automatique du brochage du connecteur selon le constructeur. Pas besoin de câble spécifique, de carte d'adaptation ou de compétence particulière pour connecter le KUBE.
	Gestion multiconstructeurs – Otis, Schindler, TKE, Kone, FTA, Sodimas, DMG…
Logiciel	Mise à jour à distance – Suivi et entretien de l'évolution des logiciels, évolution technologique, ajout de nouvelles fonctionnalités
Outil de supervision de la téléalarme, de la passerelle.	Dashboard ISS
Outil de supervision et de connectivité de l'ascenseurs	OPENlift

- La solution de connectivité OPENlift est implémentée par la société UniTech Engineering sur le microprocesseur de la passerelle et le KUBE ISS.



UNITECH ENGINEERING SAS
60 Rue François 1er, 75008, Paris, France
www.unitech-engineering.fr
contact@unitech-engineering.fr